Nocpix



Ръководство

V1.0

MT series

Термовизионна куполна камера

M6T25S / M6T25SNA

NO BORING
GUNS

Прочетете ръководството преди употреба на продукта и го запазете за бъдеща справка.

NO BORING GUNS

CE RoHS

series



Ръководство

1	Комплектация	1-1
2	Компоненти	2-2
3	Захранване на устройството	3-4
4	Изображение	5-5
5	Спецификации	6-7
6	Монтаж	8-10
7	Управление	11-13
8	Изтегляне на приложението	14-14
9	Свързване с приложението	14-14
10	Функции	16-26
11	Безопасност	27-31
12	Лазер	31-31
13	Още информация	32-32

NO BORING GUNS

Комплектация

- Термокамера MT 1
- Батерия 2
- Основа с вендузи 1
- Вендуза 3
- Зарядно за батерията 1
- Комплект аксесоари 1
- Bluetooth геймпад 1
- Адаптер за запалка 1
- Кабелен геймпад 1
- Закопчалка 1
- DIY основа 1
- Многофункционален кабел 1
- Винт няколко

NO BORING GUNS

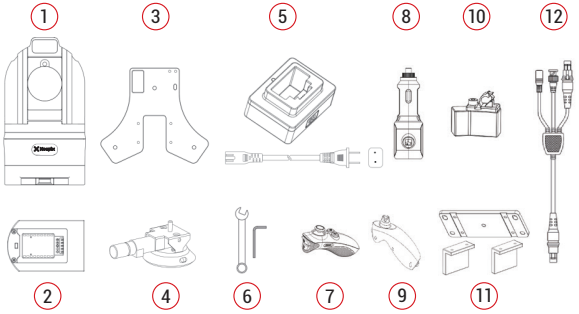

Компоненти

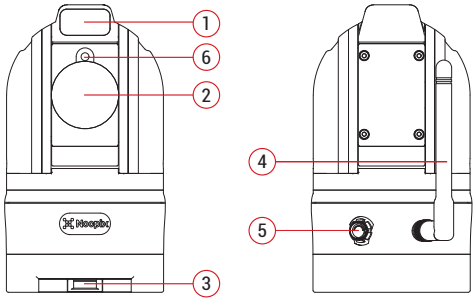

1. Лазерен далекомер
2. Обектив
3. Капак на батерията
4. Wi-Fi антена
5. Порт за многофункционален кабел
6. Лазерен посочвач

Забележка: Поради регулаторни изисквания „лазерният посочвач“ в момента не е наличен в Европа.

Захранване на устройството

Захранване – вариант 1:

1.Кабелно захранване, свързано както е показано по-долу;

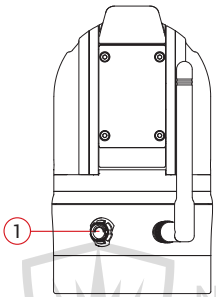

MT

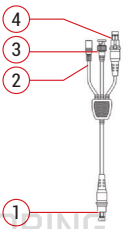

Многофункционален кабел

NO BORING GUNS

Многофункционален кабел ①: свържете към порта на термокамерата MT ①, като подравните бялата точка на захранващия кабел с
бялата точка на устройството преди включване.
Многофункционален кабел ②: захранване (12V DC)
Многофункционален кабел ③: BNC аналогов видеоизход за свързване към екран
Многофункционален кабел ④: порт за кабелния геймпад

Забележка: Портът ① е самозаключващ се. Преди изваждане натиснете накрайника ②, за да го освободите.

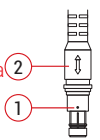

Накрайник на кабела

Захранване – вариант 2:

2.Захранване от батерия;

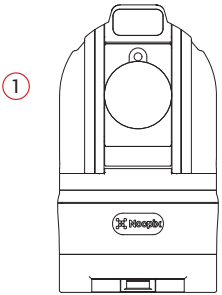

Поставете батерията ② в долната част на ①MT. След поставяне задръжте за няколко секунди бутона за захранване на батерията, за да започне захранването и устройството да се включи.

Забележка: Свалете капака преди поставяне на батерията

.

NO BOBING GUNS

Изображение

Начин 1:

Когато куполната камера е захранена, можете да я свържете с приложението Nocpix. За изтегляне и свързване вижте „Изтегляне на приложението“ на стр. 14.



Начин 2:

Камерата може да се свърже към BNC входа на екран чрез многофункционалния кабел.

Спецификации

Модел	M6T25S	M6T25SNA
Микроболометър		
Детектор	640×512,VOxMicrobolometer	
Размер на пиксела	12μm	
Спектрален обхват	8~14μm	
NETD	≤15mK	
Честота на кадрите	50Hz	
Оптика		
Обектив	25mm	
Зрително поле	17.5°×14.0°	
Обхват	≥ 20m	
Цифр. увеличение	×1/× 2/×4	
Обработка	Цифрово шумоподтискане/ подобряване на детайлите	
Камера		
Хориз. обхват	360° непрекъснато въртене	
Вертикален обхват	-90° ~ +90°	
Мотор	Безчетков мотор с директно задвижване, без предавка, тих и със стабилна работа	
Брой зададени точки	До 8	
Авт. обхождане	Обхождане по реда на точките	
Интелигентна обработка		
Инт. търсене	Авт. търсене с обхождане	
	Търсене по зададени точки	

NO BORING GUNS

Модел	M6T25S	M6T25SNA
Интелигентно проследяване	Автоматично проследяване	
	Ръчно проследяване	
Функции		
Лазерен посочвач	×	√
Лазерен далекомер	1200m	
Захранване		
Захранване	12V/специална батерия (живот на батерията: 7h)	
Консумация	6W	
Интерфейси		
Wi-Fi	√	
Аналогов видеоизход	PAL аналогов видеоизход	
Управление	Геймпад (кабелен/bluetooth)/ приложение InfiRay Outdoor	
Среда/физически параметри		
Работна температура	-20°C ~60°C	
Степен на защита IP	IP56	
Размери	Ф80.2mm, височина 146.6mm	
Тегло	889g	
Монтаж		
С вендузи	√	
Фиксиран монтаж	С монтажна скоба	

NO ROBING GUNS

Монтаж

Захранване: 12V/специална батерия (живот на батерията: 7h)

Работна температура: -20°C~60°C

монтаж:

Начин 1: Монтаж с вендузите и принадлежностите им

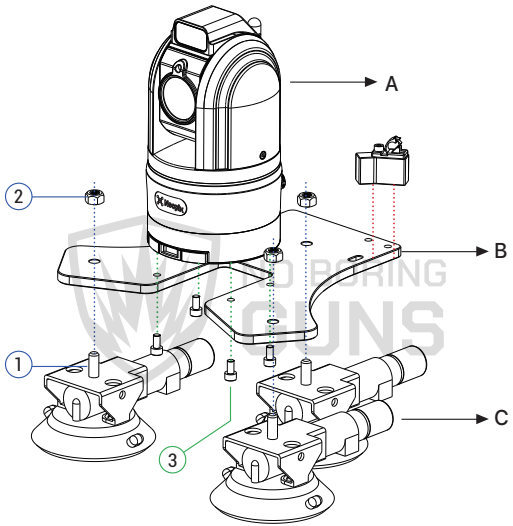

Комплектът включва 1 камера (A), 1 основа (B), 3 вендузи и (①②③) винтове. Първо сглобете частите както е показано на фигурата по-горе. След това поставете камерата с вендузите и я разположете правилно на покрива. Притиснете вендузите плътно към покрива и натискайте помпичките (①) на вендузите, докато червените кръгове се скрият в тях.

За да свалите камерата от покрива, издърпайте издатината отстрани (②).

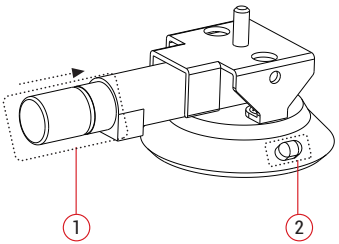

Начин 2: Разширен монтаж

Има и друг начин, ако желаете да монтирате куполната камера на друго място.

Заменете основата с 3-те вендузи с DIY основата – ще получите 4 отвора Ф6.6.

NO BORING GUNS

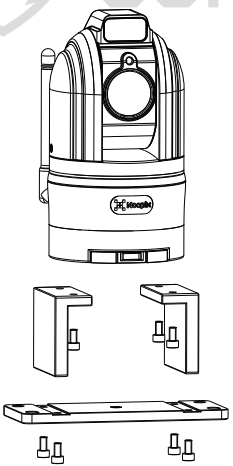

Начин 3: Монтаж на статив

В центъра на дъното на куполната камера има отвор за закрепване към статив. При този начин на монтаж продуктът не може да се захранва от батерия.



Препоръки:

Препоръчително е обективът на камерата да се насочи към предната част на автомобила и след включване тази позиция да се зададе като нулева. Вижте „Нулева позиция“ в приложението.

При монтаж с вендузи те трябва да са плътно притиснати към покрива, за да се избегне изпускане на въздух. Помпичките също трябва да са натиснати докрай.

При дълго пътуване периодично проверявайте дали помпичката не е изскочила.

NO BORING GUNS

Управление

Начин 1:

Кабелният геймпад е показан на фигурата: ① и ② са бутони, ③ – джойстик и ④ порт за многофункционалния кабел. Камерата се управлява по следния начин.

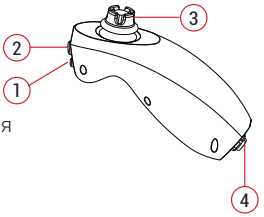

Функция	Действие
Калибриране със затвора	Бутон 2: кратко натискане
Лазерен посочвач (вкл./изкл.)	Бутон 1: двойно натискане
Лазерен далекомер (вкл./изкл.)	Бутон 2: двойно натискане
Видеозапис[note1] (старт/стоп)	Бутон 1: задържане[note 2]
Връщане в нулева позиция	Бутон 2: задържане
Задаване на нулева позиция	Бутони 1&2: задържане
Нулиране на Wi-Fi[note3]	Бутон 1: кратко натискане и задържане, 3 пъти
Въртене на камерата	Джойстик: камерата се върти в посоката на наклона[note4]

Бележка 1: Стартирайте приложението преди това, за да видите видеото от началния екран на приложението;

Бележка 2: Задържане = натискане за повече от 3 секунди;

Бележка 3: Паролата за Wi-Fi се задава на 12345678;

Бележка 4: Колкото повече наклоните джойстика, толкова по-бързо се движи камерата.

*Поради регулаторни изисквания „лазерният посочвач" в момента не е наличен в Европа.

Начин 2:

След включване на устройството отворете приложението, свържете се с устройството и натиснете иконата Bluetooth, за да включите Bluetooth.

Задръжте бутона ①, докато светлината на геймпада започне да мига. Изчакайте – когато светлината спре да мига, геймпадът е свързан успешно с Bluetooth на устройството.

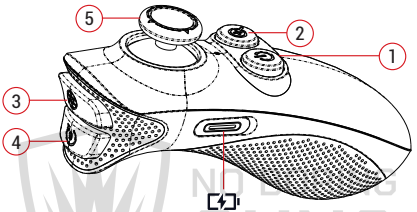

Управление чрез Bluetooth:

Функция	Действие
Вкл./изкл.	Бутон 1: задържане
Смяна на увеличението	Бутон 2: натискане
Калибриране със затвора	Бутон 3: натискане
Връщане в нулева позиция	Бутон 4: натискане
Задаване на нулева позиция	Бутон 4: задържане
Лазерен посочвач (вкл./изкл.)	Бутон 2: двойно натискане
Събуждане на геймпада	Бутон 1: натискане
Далекомер (вкл./изкл.)	Бутон 3: двойно натискане
Въртене на камерата	Джойстик 5: камерата се върти в посоката на наклона

NO BORING GUNS

Поради регулаторни изисквания „лазерният посочвач“ в момента не е наличен в Европа.

Начин 3:

Когато куполната камера е захранена, можете да я управлявате чрез приложението InfiRay Outdoor. За изтегляне и свързване вижте „Изтегляне на приложението“ на стр. 14.

Изтегляне на приложението

Можете да изтеглите и инсталирате приложението Nocpix от официалния сайт (www.nocpix.com) или от магазина за приложения. Може също да сканирате QR кода по-долу, за да го изтеглите безплатно.



Свързване с приложението

Включете камерата и отворете WLAN в настройките на таблета. Изберете Wi-Fi мрежата на куполната камера и въведете паролата. По подразбиране името е MT_xxxx (xxxx е типът на устройството и серийният номер), а паролата – 12345678.

NO BORING GUNS

Отворете приложението и изберете MT series от падащото меню. Натиснете иконата Camera View в долната част на началния екран, за да влезете в интерфейса на камерата.

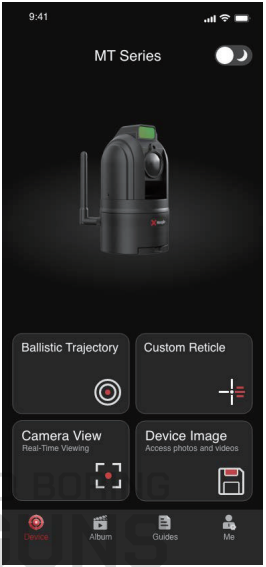

Указания при инсталиране:

След смяна на името и паролата на Wi-Fi устройството трябва да се изключи и включи отново, за да влязат в сила промените.

Функции

Индикации на екрана:



①Захранване (: от запалка; : от батерия);

②Bluetooth (: вкл.; : изкл.);

③Интелигентно търсене (: автоматично; : изкл.; : по зададени точки);

④Проследяване (: автоматично; : изкл. ; : ръчно);

⑤Текущо увеличение (x1,x2,x4);

⑥Wi-Fi връзка (: изкл.; : вкл.);

⑦Режим (: White hot; B: Black hot; R: Red hot; C : Pseudo-color ; F: Jungle) ;

⑧Лазерен посочвач (: изкл. : вкл. (не в ЕС)) ;

⑨Текущ азимут на камерата (зелената стрелка показва текущия азимут; поддържа въртене на 360°) ;

NO BORING GUNS

⑩Текущ ъгъл на наклон на камерата (зелената стрелка показва текущия ъгъл; поддържа наклон от -90° до 90°).

Забележка: При връзка чрез мобилното приложение са налични следните допълнителни функции:

1、При продължително докосване на произволна точка от екрана устройството веднага се завърта към нея.

2、При плъзгане на пръста в произволна посока по екрана устройството се движи в съответната посока. Разстоянието и скоростта на движение зависят от разстоянието и скоростта на плъзгане. Когато вдигнете пръста си, движението спира.

NO BORING GUNS

Указания за работа:



Контролен диск

Управление на ъгъла и скоростта на въртене на камерата

Плъзнете контролния диск в долния ляв ъгъл на интерфейса, за да завъртите куполната камера.

При плъзгане под диска автоматично се показва кръгла зона. Дискът може да се плъзга само в нея, за да се завърти камерата.

При промяна на ъгъла на камерата азимутът и ъгълът на наклон вдясно се променят съответно.

Докоснете двукратно малкия диск, за да превключвате скоростта на въртене: Fast, Mid и Slow.

NO BORING GUNS

Задаване на нулева позиция

Задаване на текущата позиция на камерата като нулева

Препоръчително е нулевата позиция да се зададе веднага след монтажа. Обикновено за нулева се приема посоката право напред спрямо предната част на автомобила.

При монтаж насочете обектива право напред спрямо предната част на автомобила.

След включване на захранването натиснете иконата в подменюто на иконата . Текущата позиция автоматично се задава като нулева.

Можете също да настроите ъгъла с контролния диск и след това да натиснете иконата, за да го запазите като нулева позиция.

Връщане в нулева позиция

Бързо връщане на камерата в нулевата позиция

След задаване на нулевата позиция, където и да е камерата, натиснете иконата в подменюто на , и камерата ще се върне бързо в зададената нулева позиция.

Инт. търсене

Нагласете наклона на камерата хоризонтално и натиснете иконата, за да включите функцията. Камерата се върти хоризонтално и показва квадрат при открита цел – хора или животни като диви свине, елени, вълци и др. Натиснете иконата отново, за да спрете интелигентното търсене.

NO BORING GUNS

Проследяване

Натиснете иконата за вкл./изкл. на функцията. Натиснете иконата, за да включите автоматичното проследяване – можете сами да изберете целта. Във всяко състояние двукратното натискане върху цел на екрана превключва на ръчно проследяване на целта. Натиснете иконата отново, за да изключите проследяването.

Лазерен посочвач вкл./изкл.



Включване/изключване на лазерния посочвач

Натиснете иконата, за да включите лазерния посочвач.

На екрана се показва зелен кръстовиден курсор.

Натиснете иконата отново, за да изключите посочвача.

Курсорът изчезва.

При включване или изключване на посочвача иконата в лентата на състоянието се променя съответно.

*Поради регулаторни изисквания „лазерният посочвач" в момента не е наличен в Европа.

NO BORING GUNS

Лазерен далекомер вкл./изкл.



Включване/изключване на лазерния далекомер

Натиснете иконата, за да включите лазерния далекомер.

На екрана се показва син квадратен курсор за измерване.

В долния десен ъгъл се показва отделен PIP прозорец с детайли около курсора за измерване.

В горния десен ъгъл на PIP прозореца се показва разстоянието до целта, избрана с курсора.

Натиснете иконата отново, за да изключите лазерния далекомер.

Калибриране



Калибриране на образа

При влошаване на изображението натиснете иконата, за да включите калибрирането със затвора за по-ясно изображение.

Снимане



Натиснете иконата, за да направите снимка – в центъра на екрана премигва надпис "Succeeded".
Запазените снимки ще намерите в "Photos and Videos" на началния екран на приложението.

NO BORING GUNS

Видеозапис



Натиснете иконата, за да започнете видеозапис – в горната част на екрана се показва времето на записа.
Натиснете иконата отново, за да спрете записа.
Запазените видеа ще намерите в "Photos and Videos" на началния екран на приложението.

Снимане



Натиснете иконата, за да направите снимка – в центъра на екрана премигва надпис "Succeeded".
Запазените снимки ще намерите в "Photos and Videos" на началния екран на приложението.

Видеозапис



Натиснете иконата, за да започнете видеозапис – в горната част на екрана се показва времето на записа.
Натиснете иконата отново, за да спрете записа.
Запазените видеа ще намерите в "Photos and Videos" на началния екран на приложението.

NO BORING GUNS

Зададени точки

Задаване на позиции за обхождане на камерата

Натиснете иконата за настройка на зададените точки.

Натисни Preset Point за нова точка с пауза по подразбиране 5 секунди и скорост на обхождане 1 до следващата позиция. Можете също да задържите точката, за да влезете в настройките ѝ, да зададете паузата и скоростта на обхождане и да натиснете "Add" за потвърждение. Могат да се зададат до 8 точки. Когато всички 8 са зададени, първо ги изтрийте. Зелен цифров бутон означава зададена точка. Натискането на цифровия бутон премества PTZ камерата в съответната точка. Натиснете бутона за обхождане и MT ще обхожда последователно по реда на зададените точки, като статусът мига в горния десен ъгъл на екрана. . Натиснете отново за изключване; натиснете бутона за търсене по точки и MT ще извърши търсене последователно по реда на зададените точки, като статусът мига в горния десен ъгъл на екрана. Ако по време на търсенето в кадъра бъде открита цел, камерата спира за момент, за да изчака решение дали да се включи проследяване.

За да изтриете точка, задръжте номера ѝ, изчакайте прозореца и натиснете бутона за изтриване.

NO BORING GUNS

Цифрово увеличение



Натиснете иконата, за да превключвате циклично цифровото увеличение (x1/x2/x4). Иконата в лентата на състоянието се променя съответно.

Още



Допълнителни функции

Натиснете, за да влезете в подменюто. Иконата става зелена.

В подменюто можете да зададете режим на готовност и режим на изображението и да смените името и паролата на Wi-Fi.

NO BORING GUNS

Режим на готовност

Натиснете иконата в подменюто „Настройки“. Ще се покаже прозорец с въпрос дали да се включи режимът на готовност.

Натиснете "Yes" – камерата преминава в режим на готовност, като обективът се завърта надолу за защита.

Натиснете "Cancel" – операцията се отменя и се връщате в подменюто.



Натиснете иконата за вкл./изкл. на Bluetooth.

Препоръчително е Bluetooth да се изключва, когато Bluetooth геймпадът не се използва.

Още

Режим на образа

В подменюто „Настройки“ натиснете тази икона, за да се покажат режимите на изображението: white hot (W), black hot (B), red hot (R), pseudo-color (C) и jungle (F).
Натиснете иконата на желания режим. Иконата в лентата на състоянието в горния десен ъгъл се променя съответно.
След избор на режима можете да изберете друг режим или да излезете от настройката.

NO BORING GUNS

Настройка на Wi-Fi

Натиснете иконата в подменюто „Настройки“. Показва се интерфейсът за настройка на Wi-Fi.
Текущото име ( ) и парола ( ) се показват в интерфейса.
Натиснете съответните полета, за да смените името и паролата на Wi-Fi.
След това натиснете за запазване и рестартиране.
Натиснете за връщане на името и паролата по подразбиране.
Натиснете за отказ.

Още

Функция за заключване

С се заключва – бутонът става зелен При заключване е разрешено само хоризонтално или вертикално движение, без едновременно диагонално движение. При диагонално плъзгане на диска или диагонално отклонение на джойстика MT се движи в посоката на по-голямото движение (напр. ако хоризонталното е по-голямо от вертикалното, камерата се върти хоризонтално; аналогично за вертикалното). Така се избягва нежелано вертикално движение, когато е нужно само хоризонтално.

NO BORING GUNS

Важна информация за безопасност

Влияние на околната среда

Никога не насочвайте обектива директно към силни източници на топлина, като слънцето или лазерно оборудване. Обективът може да действа като лупа и да повреди вътрешните компоненти.

Опасност от поглъщане

Не оставяйте устройството в ръцете на малки деца. При неправилна употреба малки части могат да се отделят и да бъдат погълнати.

Безопасна употреба

- Работете с устройството внимателно: грубото боравене може да повреди батерията.
- Не излагайте устройството на огън или високи температури.
- Поставяйте батериите правилно според указанията върху устройството. Обратната полярност е забранена.
- Капацитетът на батерията намалява при работа в студена среда. Това не е дефект, а се дължи на технически причини.
- Съхранявайте устройството на сухо и проветриво място. При продължително съхранение извадете батериите.
- Препоръчителната работна температура е от -20°C до +60°C. В противен случай животът на продукта ще се съкрати.
- Не съхранявайте устройството продължително при температури под -20°C или над 60°C – това трайно намалява капацитета на батерията.
- Ако устройството е повредено или батерията е дефектна, изпратете го за ремонт в нашия сервиз.

NO BORING GUNS

Декларация за съответствие с ЕС

Честотен обхват на безжичния предавателен модул:

WLAN: 2.412-2.472GHz (за ЕС)

Мощност на предавателния модул < 20dBm (само за ЕС)

С настоящото Inlumen Technologies Co., Ltd. декларира, че радиосъоръженията от типа MT са в съответствие с Директиви 2014/53/ЕС и 2011/65/ЕС.

Батерии

2023/1542 (Регламент за батериите): Продуктът съдържа батерия, която не може да се изхвърля като несортиран битов отпадък в Европейския съюз. За подробности относно батерията вижте документацията на конкретния продукт. Батерията е маркирана с този символ, който може да включва Cd (кадмий), Pb (олово) или Hg (живак). За правилно рециклиране върнете батерията на доставчика си или я предайте в определен пункт за събиране. За повече информация посетете www.recyclethis.info.

Изхвърляне на електрическо и електронно оборудване (домакинства)

2012/19/ЕС (директива OEEO): Продуктите, маркирани с този символ, не могат да се изхвърлят като несортиран битов отпадък в Европейския съюз. За правилно рециклиране върнете продукта на местния доставчик при покупка на еквивалентно ново оборудване или го предайте в определените пунктове за събиране. За повече информация: www.recyclethis.info.

За бизнес клиенти в Европейския съюз

Моля, свържете се с вашия търговец или доставчик относно изхвърлянето на електрическо и електронно оборудване. Той ще ви предостави допълнителна

информация.

Информация за изхвърляне в държави извън Европейския съюз

Този символ е валиден само в Европейския съюз. Ако желаете да изхвърлите продукта, свържете се с местните власти или с търговеца и попитайте за начин на изхвърляне.

Предназначение

Устройството е предназначено за визуализиране на топлинни сигнатури при наблюдение на природата, наблюдение при лов от разстояние и за гражданска употреба. Устройството не е играчка за деца.

Използвайте устройството само както е описано в това ръководство. Производителят и търговецът не носят отговорност за щети, причинени от употреба не по предназначение или неправилна употреба.

NO BOOING GUNS

Проверка на функционирането

Преди употреба се уверете, че устройството няма видими повреди.

Проверете дали образът е ясен и неизкривен.

Проверете дали настройките на куполната камера са правилни.

Поставяне/изваждане на батерията

Куполната термокамера MT може да работи с един батериен пакет. Вижте раздела „Захранване“ за подробности.

Декларация FCC

FCC ID: 2BHFB-9000

Изисквания за етикетиране

Това устройство отговаря на част 15 от правилата на FCC. Работата му е предмет на следните две условия: (1) устройството не трябва да причинява вредни смущения и (2) устройството трябва да приема всички

получени смущения, включително такива, които могат да причинят нежелана работа.

Информация за потребителя

Всякакви промени или модификации, които не са изрично одобрени от страната, отговорна за съответствието, могат да лишат потребителя от правото да използва оборудването.

EMC: Клас B

Забележка: Това оборудване е изпитано и отговаря на ограниченията за цифрово устройство от клас B съгласно част 15 от правилата на FCC.

Тези ограничения осигуряват разумна защита срещу вредни смущения в жилищни инсталации. Това оборудване генерира, използва и може да излъчва радиочестотна енергия и ако не е инсталирано и използвано съгласно указанията, може да причини вредни смущения на радиокомуникациите. Няма гаранция, че смущения няма да възникнат в конкретна инсталация.

Ако оборудването причинява вредни смущения на радио- или телевизионното приемане, което може да се установи чрез изключване и включване, потребителят може да опита да ги отстрани чрез една или повече от следните мерки:

- Преориентирайте или преместете приемната антена.
- Увеличете разстоянието между оборудването и приемника.
- Включете оборудването в контакт от различна верига от тази, към която е свързан приемникът.
- Консултирайте се с търговеца или с опитен радио/ТВ техник.

Честотен обхват на WLAN модула: 2.412-2.472GHz

За спазване на изискванията за РЧ облъчване трябва да се спазва минимално

разстояние от 0.00 cm между тялото на потребителя и устройството, включително антената.

Лазер – безопасност

M6T25S (за Европа)



NO BORING GUNS

M6T25SNA



Още информация

Уебсайт:
www.nocpix.com

Ръководство

Facebook

Instagram

YouTube

NO BORING
GUNS

NO BORING
GUNS

Nocpix

Inlumen Technologies Co., Ltd.

Имейл: service@nocpix.com **Web:**www.nocpix.com

Адрес: North 6F, Building B3, Hefei Software Park, No.800 Wangjiang West Road, Hefei National High-tech Industry Development District, Anhui, China.